KH-30D

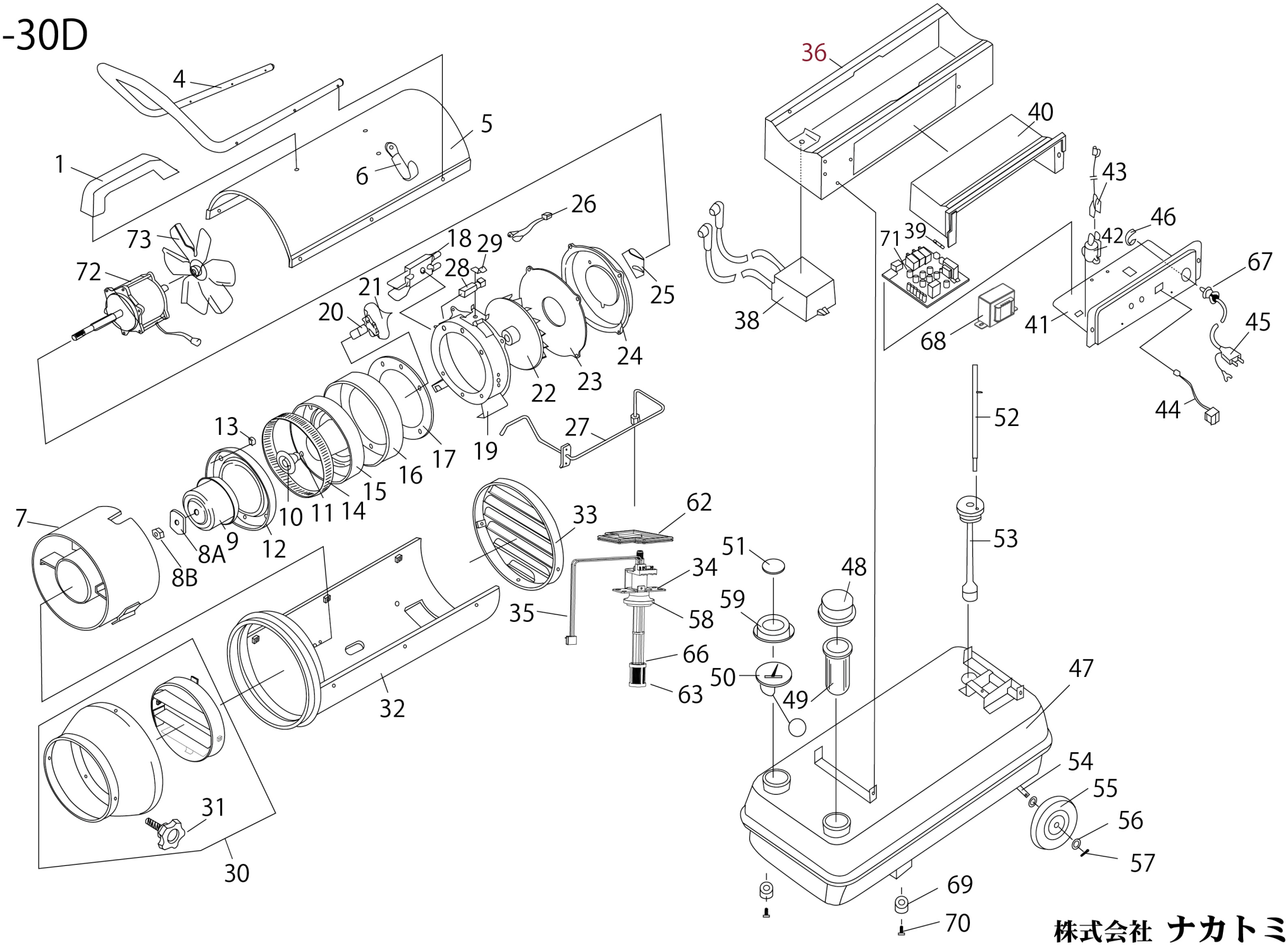

株式会社 ナカトミ